Opel Vivaro VP

Combi

Tarifs

http://www.facebook.com/OpelFR

http://twitter.com/Opel_France

http://www.youtube.com/OpelFranceOfficiel

TARIFS OPEL Vivaro VP (châssis 2017A)

Prix public, clés en main, maxima conseillés

Applicables au 17 01 2017

Edition du 27 01 2017

OPEL VIVARO COMBI - TARIFS

PRIX TTC
au taux de TVA 20%

COMBI PACK CLIM +	Norme	Puissance fiscale	Emissions CO2	2700 L1H1	2900 L2H1
1.6 CDTI 95 ecoFLEX Start/Stop	EURO 6	6 CV	155-159(1)	32 280 € 0VC06 IPJ1 +XIAA	33 600 € 0VC06 IPJ1 +XIAE
1.6 CDTI BiTurbo 125 ecoFLEX Start/Stop	EURO 6	7 CV	145	33 960 € 0VC06 ISJ1 +XIAA	35 280 € 0VC06 ISJ1 +XIAE
1.6 CDTI BiTurbo 145 ecoFLEX Start/Stop	EURO 6	8 CV	152-155(1)	35 040 € 0VC06 ITJ1 +XIAA	36 360 € 0VC06 ITJ1 +XIAE
COMBI Design Edition*					
1.6 CDTI BiTurbo 125 ecoFLEX Start/Stop	EURO 6	7 CV	145	36 360 € 0VS06 ISJ1 +XIAA	37 680 € 0VS06 ISJ1 +XIAE
1.6 CDTI BiTurbo 145 ecoFLEX Start/Stop	EURO 6	8 CV	152-155(1)	37 440 € 0VS06 ITJ1 +XIAA	38 760 € 0VS06 ITJ1 +XIAE
COMBI PACK BUSINESS	ATTENTION : 8 PLACES				
1.6 CDTI 95 ecoFLEX Start/Stop	EURO 6	6 CV	155-159(1)	35 280 € 0VC06 IPJ2 +XIAA	36 600 € 0VC06 IPJ2 +XIAE
1.6 CDTI BiTurbo 125 ecoFLEX Start/Stop	EURO 6	7 CV	145	36 960 € 0VC06 ISJ2 +XIAA	38 280 € 0VC06 ISJ2 +XIAE
1.6 CDTI BiTurbo 145 ecoFLEX Start/Stop	EURO 6	8 CV	152-155(1)	38 040 € 0VC06 ITJ2 +XIAA	39 360 € 0VC06 ITJ2 +XIAE

(1) Selon les versions, veuillez consulter la fiche technique
*Disponible à partir de mars 2017

Le prix public "Clé en main" comprend le transport (330€ TTC) jusqu'au distributeur en France métropole et la préparation à la route (144€ TTC) incluant fourniture et pose des plaques d'immatriculation, ainsi que 5 litres de carburant. La carte grise est à la charge du client. Ces prix et spécifications peuvent être changés sans préavis et ne constituent pas une offre ferme.
Tous les moteurs EURO 6 du Vivaro sont équipés de la technologie BlueInjection nécessitant des appoints d'AdBlue® entre les opérations de maintenance requises.
Une indication sur l'ordinateur de bord alerte quand l'appoint est nécessaire.

TARIFS OPEL Vivaro VP (châssis 2017A)
Applicables au 17 01 2017
Edition du 27 01 2017
Prix public TTC au taux de 20 %

OPTIONS OPEL VIVARO COMBI

	LES PACKS D'EQUIPEMENTS	INCOMPATIBILITES / OBLIGATIONS	Pack Clim +		Design Edition		Pack Business		PRIX HT	PRIX TTC
			L1H1	L2H1	L1H1	L2H1	L1H1	L2H1		
LPHX	**Connect Pack** - Navi 50 IntelliLink cartographie Europe de l'Ouest, écran tactile, commandes au volant, bluetooth, prise USB, aux-in,"bird view" - Allumage automatique des phares et capteurs de pluie - Projecteurs antibrouillard avant avec éclairage d'angle - Feux de jour à LED	**Incompatible** avec Tachygraphe numérique (TGP)	o	o	S	S	S	S	650 €	780 €
LPHY	**Connect Pack +** - Navi 50 IntelliLink cartographie Europe de l'Ouest, écran tactile, commandes au volant, bluetooth, prise USB, aux-in,"bird view" - Caméra de recul sur rétroviseur intérieur - Allumage automatique des phares et capteurs de pluie - Projecteurs antibrouillard avant avec éclairage d'angle - Clé 3 boutons, ouverture sélective des portes - Support FlexDock pour smartphone - Feux de jour à LED	**Incompatible** avec Tachygraphe numérique (TGP)	o	o	-	-	-	-	950 €	1 140 €
XAEG	**Pack Vision** - Allumage automatique des phares et capteurs de pluie - Projecteurs antibrouillard avant avec éclairage d'angle - Feux de jour à LED		o	o	S	S	S	S	300 €	360 €
XADR	**Pack Apparence** - Feux de jour à LED et projecteurs antibrouillard avant - Pack Exterieur 1 - Volant en cuir - Sellerie et tableau de bord "haut de gamme" Connect Black - décor Jet Black - Double boîte à gants - Accoudoirs sur banquettes en 2ème et 3ème rangées	**Incompatible** avec teintes spéciales (GBP) / Bleu de Chine (23U) **Attention :** code sellerie TAMB à saisir (voir page couleurs et selleries)	o	o	-	-	-	-	550 €	660 €
5LK	**Pack Exterieur 1** - Pare-chocs arrière, pièces d'angles, couleur de la carrosserie - Pare-chocs avant, couleur de la carrosserie	**Incompatible** avec teintes spéciales (GBP) / Bleu de Chine (23U) **Inclus** dans le Pack Apparence (XADR)	o	o	-	-	-	-	300 €	360 €
5LR	**Pack Exterieur 2** - Pare-chocs avant, couleur de la carrosserie - Pare-chocs arrière, pièces d'angles, couleur de la carrosserie - Baguettes de protection latérales, couleur de la carrosserie - Rétroviseurs couleur de la carrosserie	**Incompatible** avec teintes spéciales (GBP) / Bleu de Chine (23U)	o	o	-	-	-	-	400 €	480 €
5LS	**Pack Exterieur Intégral** - Pare-chocs avant, couleur de la carrosserie - Pare-chocs arrière, pièces d'angles, couleur de la carrosserie - Baguettes de protection latérales, couleur de la carrosserie - Rétroviseurs couleur de la carrosserie - Colonnes de feux arrière couleur de la carrosserie - Calandre chromée - Inserts chromés autour des projecteurs antibrouillard avant (si véhicule avec projecteurs antibrouillard avant) - Rail(s) de porte(s) latérale(s) couleur de la carrosserie	**Incompatible** avec teintes spéciales (GBP) / Bleu de Chine (23U)	o	o	o	o	S	S	550 €	660 €

OPTIONS OPEL VIVARO COMBI

SECURITE		INCOMPATIBILITES / OBLIGATIONS	Pack Clim +		Design Edition		Pack Business		PRIX HT	PRIX TTC
			L1H1	L2H1	L1H1	L2H1	L1H1	L2H1		
AWH	Airbags Opel passager, latéral côté conducteur, rideaux	**Incompatible** avec siège passager simple (AGD) Uniquement avec banquette 2 places (AE0 / AGE) sur Pack Business	o	o	o	o	o	o	300 €	360 €
AY0	Airbags Opel passager, latéraux (conducteur et passager) et rideaux	**Uniquement** avec siège passager simple (AGD)	o	o	o	o	o	o	375 €	450 €
AUX	Clé 3 boutons, ouverture sélective des portes	**Inclus** dans le Connect Pack + (LPHY) **Incompatible** avec clé main-libre (AVT)	o	o	o	o	S	S	225 €	270 €
AVT	Clé main libre (carte)		o	o	o	o	o	o	300 €	360 €
KYJ	Limiteur de vitesse 90 km/h (bridage moteur)		o	o	o	o	o	o	50 €	60 €
KYK	Limiteur de vitesse 100 km/h (bridage moteur)		o	o	o	o	o	o	50 €	60 €
KYL	Limiteur de vitesse 110 km/h (bridage moteur)		o	o	o	o	o	o	50 €	60 €
KYS	Limiteur de vitesse 120 km/h (bridage moteur)		o	o	o	o	o	o	50 €	60 €
KYM	Limiteur de vitesse 130 km/h (bridage moteur)		o	o	o	o	o	o	50 €	60 €
UTK	Sur-verrouillage des portes		o	o	o	o	o	o	200 €	240 €
UTM	Pré-dispositon alarme (pré-câblage pour installation du système en accessoires)		o	o	o	o	o	o	70 €	84 €
UDS	Caméra de recul	**Uniquement** avec allumage auto. des phares et capteur de pluie **Inclus** dans le Connect Pack + (LPHY)	o	o	o	o	o	o	450 €	540 €
TGP	Tachygraphe numérique	**Incompatible** avec Navi50 (2oo) et (Radio CD18 (2L0)	o	o	-	-	-	-	600 €	720 €
P11	Panier de roue de secours inviolable		o	o	o	o	o	o	50 €	60 €

AUDIO & MULTIMEDIA		INCOMPATIBILITES / OBLIGATIONS	Pack Clim +		Design Edition		Pack Business		PRIX HT	PRIX TTC
			L1H1	L2H1	L1H1	L2H1	L1H1	L2H1		
2L0	Radio CD18 MP3 double DIN avec Bluetooth, prises USB et aux-in	**Incompatible** avec Tachygraphe numérique (TGP)	o	o	-	-	-	-	200 €	240 €
2oo	Navi 50 IntelliLink cartographie Europe de l'Ouest, écran tactile, commandes au volant, bluetooth, prise USB, aux-in,"bird view"	**Inclus** dans Connect Pack (LPWX), Connect Pack + (LPHY) **Incompatible** avec Tachygraphe numérique (TGP)	o	o	S	S	S	S	500 €	600 €
1oo	Navi 50 IntelliLink cartographie Europe de l'Ouest, écran tactile, commandes au volant, bluetooth, prise USB, aux-in, "bird view" avec récepteur Radio Numérique Terrestre : compatible avec les normes DAB / DAB+	Incompatible avec Tachygraphe numérique (TGP)	o	o	-	-	-	-	625 €	750 €
	Ligne de tarif pour Design Edition et Pack Business (déduction Navi 50)		-	-	o	o	o	o	125 €	150 €
2L5	Navi 80 IntelliLink cartographie Europe , écran tactile, commandes au volant, bluetooth, prise USB, aux-in, "bird view"	Incompatible avec Tachygraphe numérique (TGP)/ Disponible à partir de mars 2017	o	o	-	-	-	-	750 €	900 €
	Ligne de tarif pour Design Edition et Pack Business (déduction Navi 50)		-	-	o	o	o	o	250 €	300 €
2L3	Navi 80 IntelliLink cartographie Europe, écran tactile, commandes au volant, bluetooth, prise USB, aux-in, "bird view" avec récepteur Radio Numérique Terrestre : compatible avec les normes DAB / DAB+	Incompatible avec Tachygraphe numérique (TGP)/ Disponible à partir de mars 2018	o	o	-	-	-	-	875 €	1 050 €
	Ligne de tarif pour Design Edition et Pack Business (déduction Navi 50)		-	-	o	o	o	o	375 €	450 €
UV8	FlexDock - Support pour smartphones	**Inclus** dans le Connect Pack + (LPHY)	o	o	S	S	o	o	50 €	60 €
B8L	FlexDock - Support pour tablettes tactiles	**Uniquement** avec Radio R16 (de série)	o	o	-	-	-	-	50 €	60 €

CONFORT		INCOMPATIBILITES / OBLIGATIONS	Pack Clim +		Design Edition		Pack Business		PRIX HT	PRIX TTC
			L1H1	L2H1	L1H1	L2H1	L1H1	L2H1		
AGD	Siège passager simple avec accoudoir, réglable en hauteur et support lombaires	**Incompatible** avec Airbags Opel passager, latéral côté conducteur, rideaux (AWH)	o	o	o	o	S	S	150 €	180 €
AE0	Banquette passager 2 places		S	S	S	S	o	o	0 €	0 €
AGE	Banquette passager avant 1er rang avec rangement sous assise		o	o	o	o	o	o	170 €	204 €
KA1	Sièges conducteur chauffant (si option AGD siège passager simple chauffant également)	**Uniquement** avec airbags latéraux et rideaux (AY0/AWH)	o	o	o	o	o	o	245 €	294 €
NP5	Volant cuir	**Inclus** dans le Pack Apparence (XADR)	o	o	S	S	S	S	250 €	300 €
TAMB	Sellerie et tableau de bord "haut de gamme" Connect Black - décor Jet Black, double boîte à gants et accoudoirs sur banquettes en 2ème et 3ème rangées		o	o	S	S	S	S	330 €	396 €
8W8	Suppression de la 3e rangée de sièges		o	o	o	o	o	o	-205 €	-246 €

OPTIONS OPEL VIVARO COMBI

	CONFORT (SUITE)	INCOMPATIBILITES / OBLIGATIONS	Pack Clim +		Design Edition		Pack Business		PRIX HT	PRIX TTC
			L1H1	L2H1	L1H1	L2H1	L1H1	L2H1		
CJ5	Climatisation manuelle avant et arrière + Chauffage arrière renforcé		o	o	S	S	S	S	500 €	600 €
DT4	Pack Fumeur		o	o	o	o	o	o	30 €	36 €

	CARROSSERIE & EXTERIEUR	INCOMPATIBILITES / OBLIGATIONS	Pack Clim +		Design Edition		Pack Business		PRIX HT	PRIX TTC
			L1H1	L2H1	L1H1	L2H1	L1H1	L2H1		
T7E	Feux de jour à LED	**Inclus** dans le Pack Apparence (XADR)	o	o	s	s	S	S	250 €	300 €
VR2	Crochet d'attelage + faisceau 13 broches		o	o	o	o	o	o	250 €	300 €
RS6	Jantes alliage 17"(Argent ou noire en ajoutant code option 41 P sur Design Edition)	Peut être transformé en couleur Noire en ajoutant le code 41 P , uniquement pour Design Edition (voir page Couleur Design Edition)	o	o	s	s	o	o	750 €	900 €
NRK	Pneus toutes saisons	**Incompatible** avec Jantes alliage 17" (RS6)	o	o	-	-	o	o	150 €	180 €
Voir couleurs	Peinture métallisée		o	o	o	o	S	S	450 €	540 €
Voir couleurs	Peinture spéciale	Délais supplémentaires à prévoir	o	o	-	-	-	-	700 €	840 €
KC6	Boîtier Canbus	**Uniquement** avec Pré-cabable adaptations complémentaires (KPD)	o	o	o	o	o	o	150 €	180 €
KPD	Pré-cablage pour adaptations complémentaires (inclus la fonction ralenti-accéléré)		o	o	o	o	o	o	20 €	24 €
K08	Chauffage auxilliaire à carburant - moteur tournant		o	o	o	o	o	o	500 €	600 €
XZY5	Suppression stickers sur version Design Edition		-	-	o	o	-	-	0 €	0 €

	PORTES & VITRAGES	INCOMPATIBILITES / OBLIGATIONS	Pack Clim +		Design Edition		Pack Business		PRIX HT	PRIX TTC
			L1H1	L2H1	L1H1	L2H1	L1H1	L2H1		
AJS	Vitres surteintées	**Uniquement** avec Essuie-glaces et lunette arrière dégivrante (C25+C49)	o	o	S	S	S	S	250 €	300 €
BTG	Panneau latéral gauche vitre coulissante	**Uniquement** avec Porte latérale droite coulissante (BSC)	o	o	o	o	-	-	170 €	204 €
BSC	Porte latérale droite vitre coulissante	**Uniquement** avec vitrage gauche coulissant (BTG/BSD)	o	o	o	o	-	-	170 €	204 €
BSD + BSC	Pack Vitrage coulissant : portes latérales gauche et droite avec vitres coulissantes		o	o	o	o	o	o	420 €	504 €
J1X	Portes arrière vitrées ouverture 180°		S	S	S	S	o	o	0 €	0 €
J1U	Hayon arrière vitré	**Uniquement** avec Essuie-glaces et lunette arrière dégivrante (C25+C49)	o	o	o	o	S	S	300 €	360 €
C25 + C49	Essuie-glaces arrière + Lunette arrière dégivrante		o	o	o	o	S	S	170 €	204 €

	IRMSCHER "PACK TOURER"*	INCOMPATIBILITES / OBLIGATIONS	Pack Clim +		Design Edition		Pack Business		PRIX HT	PRIX TTC
			L1H1	L2H1	L1H1	L2H1	L1H1	L2H1		
XZ39	**Pack Tourer - Combi** - Garnitures en cuir avec surpiqûres sur les accoudoirs extérieurs (portes/panneaux avant et arrière) - Tableau de bord: garniture en cuir avec surpiqûres sur la partie centrale - Levier de vitesses en cuir avec surpiqûres - Tapis de sol en velours avec surpiqûres, portant l'inscription « Vivaro » (compartiments avant, arrière et coffre) - Garniture en plastique du montant D à l'arrière - Garniture en velours sur la structure de la 2ème rangée de sièges (si porte coulissante) - Garnitures en velours sur les passages de roues	**Uniquement** avec sellerie Connect Black (TAMB) et climatisation manuelle avant et arrière + Chauffage renforcé (CJ5)	o	o	o	o	o	o	2 160 €	2 592 €

* Le Pack Tourer est un pack proposé en option et fourni par Irmscher Automobilbau GmbH & Co. KG. Ce pack est disponible uniquement pour certaines versions de l'Opel Vivaro et est garanti par Irmscher Automobilbau GmbH & Co. KG.
Adam Opel AG n'est pas concerné par la garantie en ce qui concerne ce pack. Les pièces de rechange peuvent être obtenues auprès de Irmscher Automobilbau GmbH & Co. KG.

Couleurs et Selleries

	Pack Clim +	Pack Business	
Selleries			
Tricess Blue - décor Blue Denim	S	-	TALY
Connect Black - décor Jet Black	Option tarifée (1)	S	TAMB

Couleurs laquées	Gratuit		
Blanc Casablanca	•	•	10U
Gris Taupe	•	•	10D
Vert Printemps	•	•	10G
Bleu de chine	•	•	23U
Couleur brillante	Gratuit		
Rouge Magma	•	•	79U
Couleurs métallisées	Option tarifée	Gratuit	
Bleu Panorama	•	•	4UU
Gris Platine	•	•	10H
Noir Minuit	•	•	92U
Gris Cassiopée	•	•	10J
Beige Sandré	•	•	10E
Brun Cuivré	•	•	10K
Couleurs spéciales	Option tarifée		
Teintes spéciales	•	-	GBP

S = Série • Disponible - Indisponible

(1) Code TAMB à saisir avec Pack Apparence/Elegance ou disponible en option seule

		Design Edition Fourgon & Cabine approfondie
Selleries		
Connect Black - décor Jet Black	TAMB	**Sellerie de série**

	Codes options à saisir	41P	XHBL	XBHM	
Couleurs laquées(1)					
Blanc Casablanca	10U	●	-	-	Jantes Noires / Stickers Noirss
		-	-	●	Jantes Argent / Stickers Noirs
Gris Taupe	10D	-	-	-	Jantes Argent / Stickers Argent
		●	●	-	Jantes Noires / Stickers Argent
Vert Printemps	10G	●	-	-	Jantes Noires / Stickers Noirs
		-	-	●	Jantes Argent / Stickers Noirs
Couleur brillante(1)					
Rouge Magma	79U	●	-	-	Jantes Noires / Stickers Noirs
		-	-	-	Jantes Argent / Stickers Argent
		-	-	●	Jantes Argent / Stickers Noirs
		●	●	-	Jantes Noires / Stickers Argent
Couleurs métallisées(1)					
Bleu Panorama	4UU	-	-	-	Jantes Argent / Stickers Argent
		●	●	-	Jantes Noires / Stickers Argent
Gris Platine	10H	●	-	-	Jantes Noires / Stickers Noirs
		-	-	●	Jantes Argent / Stickers Noirs
Noir Minuit	92U	-	-	-	Jantes Argent / Stickers Argent
		●	●	-	Jantes Noires / Stickers Argent
Gris Cassiopée	10J	-	-	-	Jantes Argent / Stickers Argent
		●	●	-	Jantes Noires / Stickers Argent
Beige Cendré	10E	-	-	-	Jantes Argent / Stickers Argent
		●	●	-	Jantes Noires / Stickers Argent
Brun Cuivré	10K	-	-	-	Jantes Argent / Stickers Argent
		●	●	-	Jantes Noires / Stickers Argent

● A saisir - aucun code à saisir

(1) option non tarifée

Opel VIVARO

Fiche Technique MY17

			FOURGON (VU)				CABINE APPROFONDIE (VU)		PLANCHER-CABINE (VU)	COMBI (VP)	
Motorisations			L1H1	L2H1	L1H2	L2H2	L1H1	L2H1	L2H1	L1H1	L2H1
1,6 CDTI 95 ch	EURO 6	6 vit.	•	•	-	-	•	•	-	-	-
1,6 CDTI 95 ch ecoFLEX Start/Stop	EURO 6	6 vit.	•	•	-	-	•	•	-	•	•
1,6 CDTI 120ch	EURO 6	6 vit.	•	•	-	-	•	•	-	-	-
1,6 CDTI BiTurbo 125 ch ecoFLEX Start/Stop	EURO 6	6 vit.	•	•	•	•	•	•	•	•	•
1,6 CDTI BiTurbo 145 ch ecoFLEX Start/Stop	EURO 6	6 vit.	•	•	•	•	•	•	•	•	•

- Non disponible • Disponible

2 ans Garantie kilométrage illimité

OPEL VIVARO - Construction de Gamme

Plancher-cabine, Fourgon Base

Antidémarrage électronique

Système antiblocage de roue (ABS) / répartition électronque du freinage (EDB) / assistance au freinage d'urgence (AFU)
Contrôle électronique de trajectoire (ESP) avec aide au démarrage en côte (HSA), système de prévention anti-retournement (ARP), contrôle de charge adaptatif (LAC) et contrôle de stabilité de la remorque (TSP)

Système d'anti-patinage (ASR) avec aide à la motricité

Système Eco-Mode

Roue de secours

Airbag conducteur

Feux de jour

Jantes tôlées 16'' avec enjoliveurs centraux

Radio R16 avec Bluetooth, prises USB et aux-in

Commandes au volant et ordinateur de bord

Prise 12V sur tableau de bord

Vitres avant électriques

Sellerie Tricess blue - décor Blue Denim

Siège conducteur réglable sur 6 voies

Volant réglable en hauteur et en profondeur

Verrouillage centralisé à distance

Cloison complète tôlée (sans cloison sur Plancher-Cabine)
Crochets porte-manteaux (x2) dans l'espace arrière (Fourgon uniquement)

Porte latérale droite (Fourgon uniquement)

+

Equipements Base +

Fourgon Pack Clim +

Grands Enjoliveurs

Rétroviseurs extérieurs électriques et chauffants

Indicateur de température extérieur

Vitres avant électriques, à impulsion côté conducteur

Climatisation manuelle

Régulateur-Limiteur de vitessee

Radar de recul

Siège conducteur avec accoudoir et réglage lombaires

Rétroviseur d'angle mort sur pare-soleil passager

Boîte à gants fermée

8 anneaux d'arrimage latéraux additionnels

Prise 12V dans l'espace de chargement

Loquet de blocage de la porte arrière gauche (H1 uniquement)

+

Cabine Approfondie Pack Clim +

Vitrage fixe en 2ème rangée (porte droite et panneau gauche) + cloison vitrée

Banquette arrière trois places

Garniture du pavillon avec éclairage central

Garniture latérale mi-hauteur avec poches de rangement

+

Equipements Pack Clim Plus +

Fourgon Pack Business

Pare-chocs avant / arrière couleur de la carrosserie

Baguettes de protections latérales couleur de la carrosserie

Colonnes de feux arrière couleur de la carrosserie

Rail(s) de porte(s) latérale(s) avec protection couleur

Calandre chromée et inserts chromés autour des projecteurs antibrouillard avant

Feux de jour à LED

Projecteurs antibrouillard avant

Allumage automatique des phares

Capteur de pluie

Système de navigation Navi 50 IntelliLink avec écran tactile, cartographie Europe de l'Ouest

Volant cuir

Sellerie Connect Black - décor Jet Black

Double boite à gants fermée

Poignées de portes intérieures chromées

Verrouillage sélectif des portes

Cloison FlexCargo : cloison complète tôlée avec trappe

Banquette multifonction : dossier central rabattable, porte-bloc amovible et rangement sous assise

+

Cabine Approfondie et Pack Business

Vitrage fixe en 2ème rangée (porte droite et panneau gauche) + cloison vitrée sans trappe
Banquette arrière trois places avec accoudoirs, bac de rangement sous assise et fixations ISOFIX
Garniture latérale hauteur totale avec poches de rangement, porte-bouteilles et porte-gobelets
Garniture de pavillon avec éclairage central

Prise 12V à l'arrière

Banquette passager avant avec rangement sous assise (en remplacement de la banquette)

COMBI Pack Clim +

Antidémarrage électronique

Système antiblocage de roue (ABS) / répartition électronique du freinage (EBD) / assistance au freinage
Contrôle électronique de trajectoire (ESP) avec aide au démarrage en côte (HSA), système de prévention anti-retournement (ARP), contrôle de charge adaptatif (LAC) et contrôle de stabilité de la remorque (TSP)

Système d'anti-patinage (ASR) avec aide à la motricité

Alerte de pression des pneumatiques

Système Eco-Mode

Roue de secours

Airbag Opel conducteur & passager

Radio R16 avec Bluetooth et prises USB et aux-in

Commandes de radio au volant

Climatisation manuelle

Régulateur-limiteur de vitesse

Ordinateur de bord

Prises 12V sur tableau de bord et en 2ème rangée

Sellerie Tricess Blue - décor Blue Denim

Boîte à gants fermée

Siège conducteur avec accoudoir conducteur et réglage lombaires

Vitres avant électriques, à impulsion côté conducteur

Rétroviseurs extérieurs électriques et chauffants et indicateur de température extérieur

Verrouillage centralisé à distance

Radar de recul

Portes arrière battantes vitrées ouvrant à 180°

Jantes 16'' avec grands enjoliveurs

Volant réglable en hauteur et en profondeur

Revêtement plancher en caoutchouc

Banquette passager 2 places

Banquettes arrière 3 places (2ème et 3ème rangées)

Poches aumonières au dos des sièges avant

Cache-bagages rigide, réglable sur 2 niveaux

Porte latérale droite coulissante vitre fixe

+

Equipements Pack Clim Plus +

COMBI Pack Business

Pare-chocs avant / arrière couleur de la carrosserie

Baguettes de protections latérales couleur de la carrosserie

Colonnes de feux arrière couleur de la carrosserie

Rail(s) de porte(s) latérale(s) avec protection couleur de la carrosserie
Calandre chromée et inserts chromés autour des projecteurs antibrouillard avant

Feux de jour à LED

Projecteurs antibrouillard avant

Allumage automatique des phares

Capteur de pluie

Système de navigation Navi 50 IntelliLink avec écran tactile

Volant cuir

Sellerie Connect Black - décor Jet Black

Double boite à gants fermée

Poignées de portes intérieures chromées

Verrouillage sélectif des portes

Siège passager simple avec accoudoir, réglable en hauteur et support lombaires

Accoudoirs sur banquettes en 2ème et 3ème rangées

Climatisation manuelle avant et arrière et Chauffage arrière renforcé

Hayon arrière vitré avec essuie-glaces arrière

et lunette arrière dégivrante

Porte latérale gauche coulissante vitre fixe

Peinture métalisée

Fourgon L1H1 / L2H1

L1H1

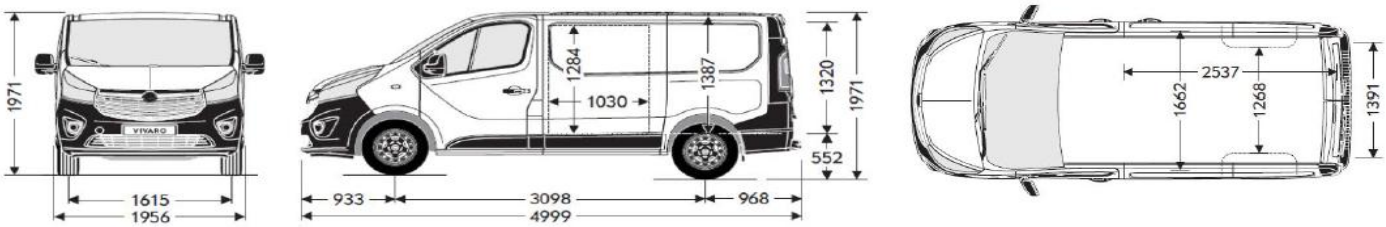

L2H1

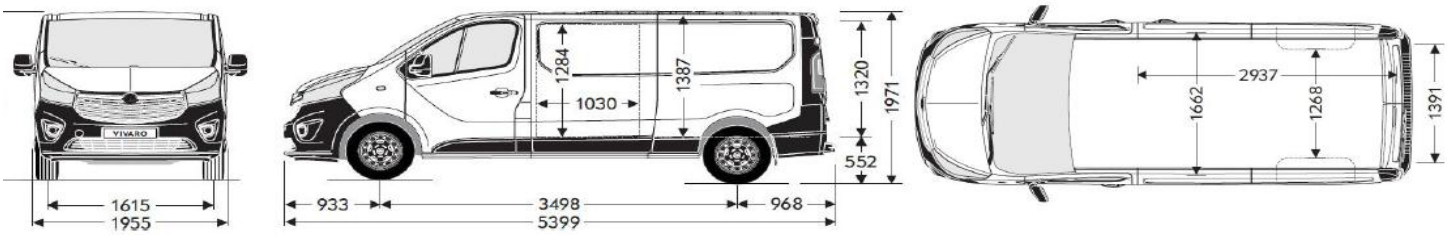

	Fourgons F2700 - F2900	
Fourgon et Cabine Approfondie	L1H1	L2H1
DIMENSIONS (en mm)		
Extérieures :		
Garde au sol :	160	160
Seuil de chargement	552	552
Longueur extérieure hors tout	4 999	5 399
Empattement	3 098	3 498
Hauteur extérieure à vide	1 971	1 971
Largeur extérieure (hors tout)	1 956	1 956
Largeur extérieure (rétrovisuers compris)	2 283	2 283
Porte-à-faux avant	993	993
arière	968	968
Voies avant	1 615	1 615
arière	1628	1628
Intérieures :		
Longueur utile au plancher sans / avec cloison à trappe	2 537 / 3 750	2 937 / 4 150
Longueur utile à 400 mm du plancher	2 537	2 937
Longueur utile à 1 000 mm du plancher	2 250	2 650
Hauteur x longueur de la trappe de cloison	222 x 510	222 x 510
Hauteur intérieure utile	1 387	1 387
Largeur intérieure utile aux passages de roues	1 268	1 268
Largeur intérieure utile maximum	1 662	1 662
Hauteur d'ouverture des portes arrière	1 320	1 320
Hauteur d'ouverture de la porte latérale	1 284	1 284
Largeur d'ouverture des portes arrière	1 391	1 391
Largeur d'ouverture de la porte latérale	1 030	1 030
Volume utile (en m3)	5,2	6

Fourgon L1H2 / L2H2

L1H2

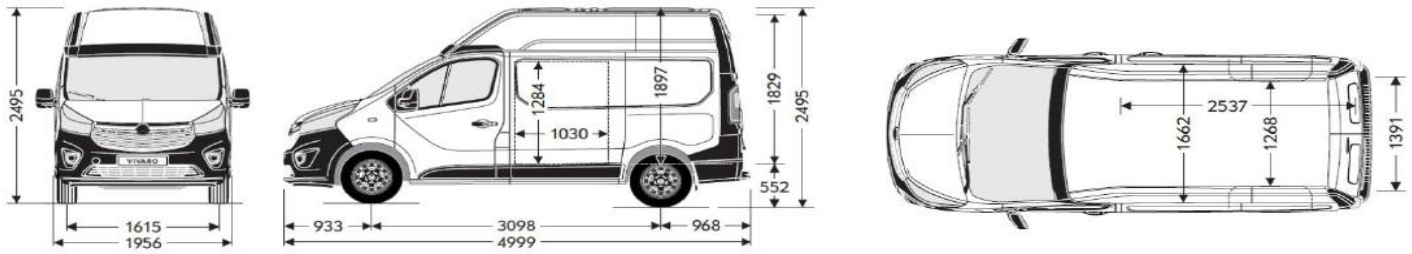

L2H2

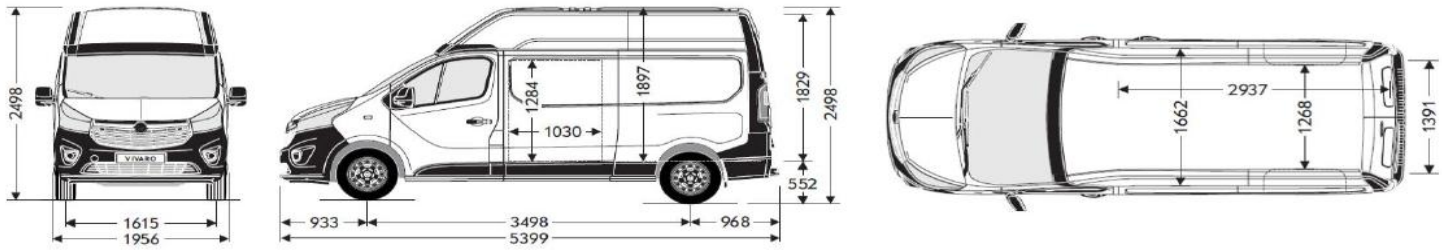

	Fourgons F2900	
Fourgon	L1H2	L2H2
DIMENSIONS (en mm)		
Extérieures :		
Garde au sol :	160	160
Seuil de chargement	552	552
Longueur extérieure hors tout	4 999	5 399
Empattement	3 098	3 498
Hauteur extérieure à vide	2 495	2 498
Largeur extérieure (hors tout)	1 956	1 956
Largeur extérieure (rétrovisuers compris)	2 283	2 283
Porte-à-faux avant	993	993
arière	968	968
Voies avant	1 615	1 615
arière	1628	1628
Intérieures :		
Longueur utile au plancher sans / avec cloison à trappe	2 537 / 3 750	2 937 / 4 150
Longueur utile à 400 mm du plancher	2 537	2 937
Longueur utile à 1 000 mm du plancher	2 250	2 650
Hauteur x longueur de la trappe de cloison	222 x 510	222 x 510
Hauteur intérieure utile	1 897	1 897
Largeur intérieure utile aux passages de roues	1 268	1 268
Largeur intérieure utile maximum	1 662	1 662
Hauteur d'ouverture des portes arrière	1 829	1 829
Hauteur d'ouverture de la porte latérale	1 284	1 284
Largeur d'ouverture des portes arrière	1 391	1 391
Largeur d'ouverture de la porte latérale	1 030	1 030
Volume utile (en m3)	7,2	8,6

Cabine Approfondie L1H1 / L2H1

L1H1

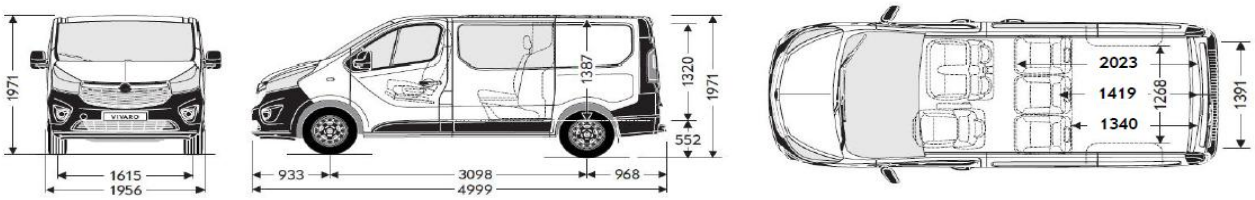

L2H1

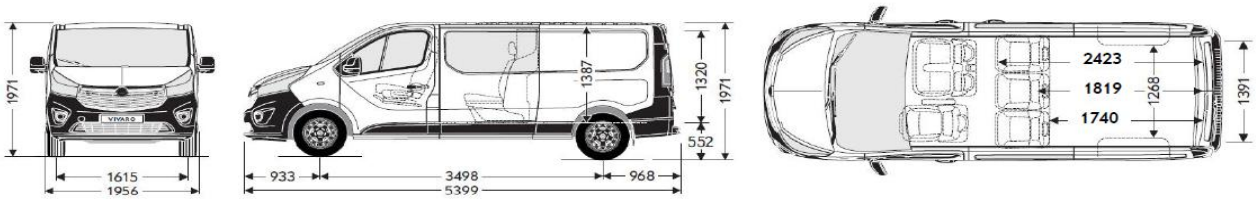

	Cabine Approfondie 2700-2900	
Fourgon et Cabine Approfondie	L1H1	L2H1
DIMENSIONS (en mm)		
Extérieures :		
Garde au sol :	160	160
Seuil de chargement	552	552
Longueur extérieure hors tout	4 999	5 399
Empattement	3 098	3 498
Hauteur extérieure à vide	1 971	1 971
Largeur extérieure (hors tout)	1 956	1 956
Largeur extérieure (rétrovisuers compris)	2 283	2 283
Porte-à-faux avant	993	993
arière	968	968
Voies avant	1 615	1 615
arière	1628	1628
Intérieures :		
Longueur utile au plancher sans / avec cloison à trappe	1 914 / 2 023	2 314 / 2 423
Longueur utile à 400 mm du plancher	1 419	1 819
Longueur utile à 1 000 mm du plancher	1 340	1 740
Hauteur x longueur de la trappe de cloison	225 x 1 220	225 x 1 220
Hauteur intérieure utile	1 387	1 387
Largeur intérieure utile aux passages de roues	1 268	1 268
Largeur intérieure utile maximum	1 662	1 662
Hauteur d'ouverture des portes arrière	1 320	1 320
Hauteur d'ouverture de la porte latérale	1 284	1 284
Largeur d'ouverture des portes arrière	1 391	1 391
Largeur d'ouverture de la porte latérale	1 030	1 030
Volume utile (en m3)	3,2	4

Plancher-cabine L2H1

L2H1

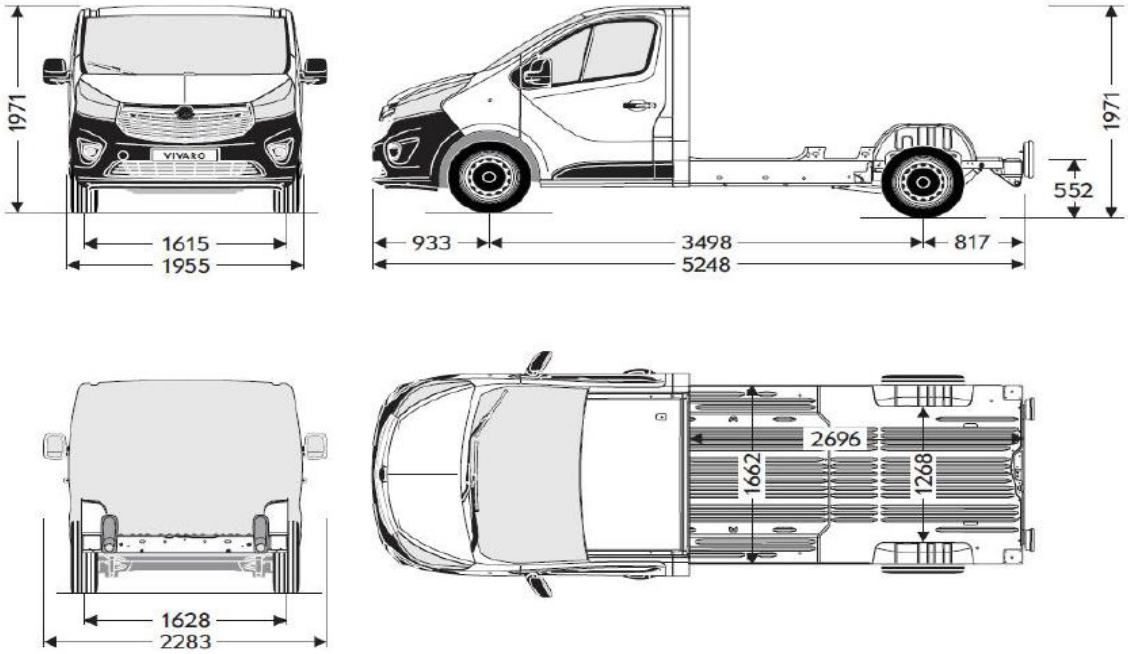

	Plancher-cabine
Plancher-cabine	L1H1
DIMENSIONS (en mm)	
Extérieures :	
Garde au sol :	160
Seuil de chargement	552
Longueur extérieure hors tout	5 248
Longueur carrossable hors-tout-maxi	3 100
Longueur du plancher	2 700
Empattement	3 498
Hauteur extérieure à vide	1 953
Hauteur extérieure carrossable maxi	2 700
Largeur extérieure (hors tout)	1 956
Largeur extérieure (rétrovisuers compris)	2 283
Largeur du plancher	1 662
Largeur entre les passages de roues	1 268
Largeur min / max	1995 / 2150
Porte-à-faux avant	933
arière	817
Porte-à-faux arrière maximal	1 217
Voies avant	1 615
arière	1628

Combi L1H1 / L2H1

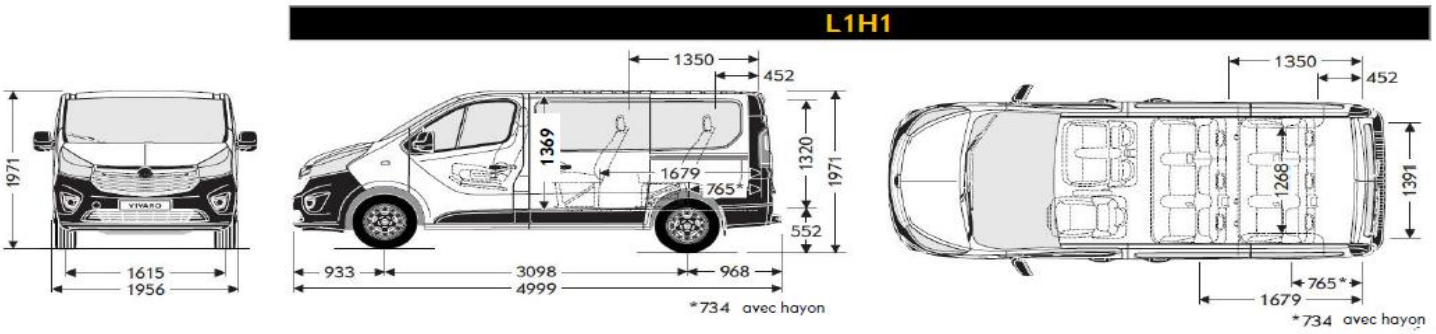

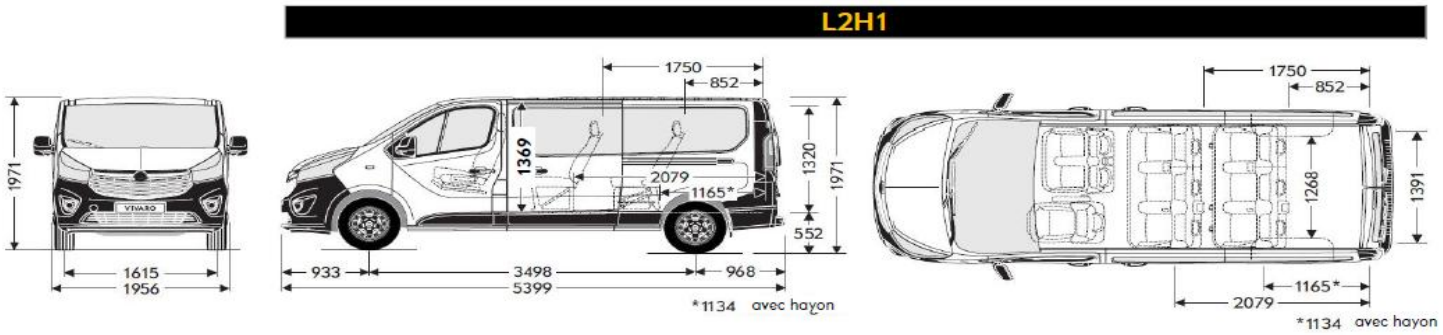

COMBI K2700-K2900	L1H1	L2H1
DIMENSIONS (en mm)		
Extérieures :		
Garde au sol :	160	160
Seuil de chargement	552	552
Longueur extérieure hors tout	4 999	5 399
Empattement	3 098	3 498
Hauteur extérieure à vide	1 971	1 971
Largeur extérieure (hors tout)	1 956	1 956
Largeur extérieure (rétrovisuers compris)	2 283	2 283
Porte-à-faux avant	993	993
arière	968	968
Voies avant	1 615	1 615
arière	1628	1628
Intérieures :		
Longueur utile au plancher (config 9 places)	765	1 165
Longueur utile au plancher (config 9 places) - rang 3 replié	1 152	1 552
Longueur utile au plancher (config 6 places)	1 679	2 079
Hauteur intérieure utile	1 369	1 369
Largeur intérieure utile aux passages de roues	1 268	1 268
Largeur intérieure utile maximum	1 662	1 662
Hauteur d'ouverture des portes arrière	1 320	1 320
Hauteur d'ouverture de la porte latérale	1 284	1 284
Largeur d'ouverture des portes arrière	1 391	1 391
Largeur d'ouverture de la porte latérale	1 030	1 030
Volume utile (en m3) (config 6/9 places)	3,2/1,0	4,0/1,8

Caractéristiques Techniques FOURGON L1H1 / L2H1

	2700 / 2900 Fourgon L1H1 / L2H1			
MOTEURS	1,6 CDTI 95 ch	1,6 CDTI 120 ch	1,6 CDTI BiTurbo 125 ch	1,6 CDTI BiTurbo 145 ch
Norme de pollution	EURO 6			
Injection	Rampe commune			
Turbos	1 turbocompresseur		2 turbocompresseurs	
Cylindrée (en cm3)	1 598	1 598	1 598	1 598
Nombre de cylindres / soupapes	4 / 16			
Puissance Maxi (en kW)	70	88	92	107
Puissance Maxi (en ch)	95	120	125	145
à (en tr/min)	3 500			
Couple maxi (en Nm)	260	300	320	340
à (en tr/min)	1 500	1 750	1 500	1 750
Distribution	chaîne			
CARBURANT				
Type	Diesel			
TRANSMISSION				
Type	Traction Avant			
BOITE DE VITESSES				
Diamètre de braquage entre trottoirs	Manuelle 6 vitesses			
DIRECTION				
Diamètre de braquage entre trottoirs	L1 : 11,84m / L2 : 13,17m			
Diamètre de braquage entre murs	L1 : 12,40m / L2 : 13,73m			
FREINS				
Avant : disques ventilés	296 / 28 mm			
Arrière : disques pleins	280 / 12 mm			
SUSPENSIONS				
Avant :	Type Mac Pherson avec triangle inférieur, ressorts hélicoïdaux, amortisseurs télescopiques hydrauliques à gaz			
Arrière :	Essieu souple à barre Panhard, ressorts hélicoïdaux, amortisseurs télescopiques hydrauliques à gaz			
POIDS (kg)				
En ordre de marche (1) / Charge utile maximale (2)				
L1H1 2,7t	1774-1818 / 1006			
L1H1 2,9t	1774-1818 / 1168			
L2H1 2,9t	1795-1835 / 1205			
Total Autorisé en Charge (P.T.A.C)				
L1H1 2,7t	2780-2820			
L1H1 2,9t	2940-2980			
L2H1 2,9t	3000-3040			
Total Roulant autorisé (P.T.R.A)				
L1H1 2,7t	4780-4820			
L1H1 2,9t	4940-4980			
L2H1 2,9t	5000-5040			
Maxi sur train avant				
L1H1 2,7t / L1H1 2,9t / L2H1 2,9t	1585			
Maxi sur train arrière				
L1H1 2,7t / L1H1 2,9t / L2H1 2,9t	1650			
Maxi tractable				
remorque non freinée / freinée	750 / 2000			
Maxi sur toit	200			
CAPACITES				
Réservoir de carburant (en litres)	80			
Réservoir AdBlue®	22,2			
PNEUMATIQUES				
Jantes tôlées 16"	205/65 R16C	205/65 R16C	205/65 R16C	215/65 R16C
Jantes alliage 17"	215/60R17C	215/60R17C	215/60R17C	215/60R17C
CONSOMMATIONS sans système Start/Stop (litres aux 100 km CE99/100)				
Emissions de CO2 (g/km) L1H1/L2H1	170 / 174	170 / 174	-	
Urbaine L1H1/L2H1	7,8 / 8	7,8 / 8	-	
Extra-urbaine L1H1/L2H1	5,8 / 6	5,8 / 6	-	
Mixte L1H1/L2H1	6,5 / 6,7	6,5 / 6,7	-	
CONSOMMATIONS avec système Start/Stop (litres aux 100 km CE99/100)				
Emissions de CO2 (g/km) L1H1/L2H1	160 / 164	-	155 / 159	160 / 164
Urbaine L1H1/L2H1	7,2 / 7,3	-	6,9 / 7	7,1 / 7,2
Extra-urbaine L1H1/L2H1	5,6 / 5,8	-	5,5 / 5,6	5,6 / 5,8
Mixte L1H1/L2H1	6,1 / 6,3	-	6 / 6,1	6,1 / 6,3

(1) Le poids en ordre de marche correspond à un véhicule avec conducteur et avec un réservoir rempli à 90%. Cette valeur s'entend pour une version de base et peut varier selon les équipements.

(2) La charge utile résulte de la différence entre le poids total autorisé en charge et le poids en ordre de marche

Les chiffres de consommation et d'émissions de CO2 sont déterminés selon les réglements CE No 715/2007 et 692/2008 qui prend en compte le poids du véhicule à vide, comme stipulé dans ces normes. Des équipements supplémentaires peuvent amener de légères différences sur le plan de la consommation et des rejets de CO2. Les performances routières évoquées prennent en compte un conducteur d'un poids de 75 kg ainsi que 90% du plein de carburant.

Caractéristiques Techniques FOURGON L1H2 / L2H2

	2900 Fourgon L1H2 / L2H2	
MOTEURS	**1,6 CDTI BiTurbo 125 ch**	**1,6 CDTI BiTurbo 145 ch**
Norme de pollution	EURO 6	
Injection	Rampe commune	
Turbos	2 turbocompresseurs	
Cylindrée (en cm3)	1 598	
Nombre de cylindres / soupapes	4 / 16	
Puissance Maxi (en kW)	92	107
Puissance Maxi (en ch)	125	45
à (en tr/min)	3 500	
Couple maxi (en Nm)	320	340
à (en tr/min)	1 500	1 750
Distribution	chaîne	
CARBURANT		
Type	Diesel	
TRANSMISSION		
Type	Traction Avant	
BOITE DE VITESSES		
Type	Manuelle 6 vitesses	
DIRECTION		
Diamètre de braquage entre trottoirs	L1 : 11,84m / L2 : 13,17m	
Diamètre de braquage entre murs	L1 : 12,40m / L2 : 13,73m	
FREINS		
Avant : disques ventilés	296 / 28 mm	
Arrière : disques pleins	280 / 12 mm	
SUSPENSIONS		
Avant :	Type Mac Pherson avec triangle inférieur, ressorts hélicoïdaux, amortisseurs télescopiques hydrauliques à gaz	
Arrière :	Essieu souple à barre Panhard, ressorts hélicoïdaux, amortisseurs télescopiques hydrauliques à gaz	
POIDS (kg)		
En ordre de marche (1) / Charge utile maximale (2)		
Fourgon L1H2 2,9t	1875-1897 / 1085	
Fourgon L2H2 2,9t	1917-1945 / 1 125	
Total Autorisé en Charge (P.T.A.C)		
Fourgon L1H2 2,9t	2960-2980	
Fourgon L2H2 2,9t	3040-3070	
Total Roulant autorisé (P.T.R.A)		
Fourgon L1H2 2,9t	4960-4980	
Fourgon L2H2 2,9t	5040-5070	
Maxi sur train avant		
Fourgon L1H2 2,9t / L2H2 2,9t	1585	
Maxi sur train arrière		
Fourgon L1H2 2,9t / L2H2 2,9t	1650	
Maxi tractable		
remorque non freinée / freinée	750 / 2000	
Maxi sur toit	150	
CAPACITES		
Réservoir de carburant (en litres)	80	
Réservoir AdBlue®	22,2	
PNEUMATIQUES		
Jantes tôlées 16"	205/65 R16C	215/65 R16C
Jantes alliage 17"	-	
CONSOMMATIONS sans système Start/Stop (litres aux 100 km CE99/100)		
Émissions de CO2 [g/km] L1H2 / L2H2	-	-
Urbaine L1H2 / L2H2	-	-
Extra-urbaine L1H2 / L2H2	-	-
Mixte L1H2 / L2H2	-	-
CONSOMMATIONS avec système Start/Stop (litres aux 100 km CE99/100)		
Émissions de CO2 [g/km] L1H2 / L2H2	175 / 178	175 / 178
Urbaine L1H2 / L2H2	7,3 / 7,4	7,3 / 7,4
Extra-urbaine L1H2 / L2H2	6,5 / 6,6	6,5 / 6,6
Mixte L1H2 / L2H2	6,8 / 6,9	6,8 / 6,9

(1) Le poids en ordre de marche correspond à un véhicule avec conducteur et avec un réservoir rempli à 90%. Cette valeur s'entend pour une version de base et peut varier selon les équipements.
(2) La charge utile résulte de la différence entre le poids total autorisé en charge et le poids en ordre de marche
Les chiffres de consommation et d'émissions de CO2 sont déterminés selon les réglements CE No 715/2007 et 692/2008 qui prend en compte le poids du véhicule à vide, comme stipulé dans ces normes. Des équipements supplémentaires peuvent amener de légères différences sur le plan de la consommation et des rejets de CO2. Les performances routières évoquées prennent en compte un conducteur d'un poids de 75 kg ainsi que 90% du plein de carburant.

Caractéristiques Techniques CABINE APPROFONDIE L1H1 / L2H1

	2700 / 2900 CABINE APPROFONDIE L1H1 / L2H1			
MOTEURS	1,6 CDTI 95 ch	1,6 CDTI 120 ch	1,6 CDTI BiTurbo 125 ch	1,6 CDTI BiTurbo 145 ch
Norme de pollution	EURO 6			
Injection	Rampe commune			
Turbos	1 turbocompresseur		2 turbocompresseurs	
Cylindrée (en cm3)	1 598			
Nombre de cylindres / soupapes	4 / 16			
Puissance Maxi (en kW)	70	88	92	107
Puissance Maxi (en ch)	95	120	125	145
à (en tr/min)	3 500			
Couple maxi (en Nm)	260	300	320	340
à (en tr/min)	1 500	1 750	1 500	1 750
Distribution	chaîne			
CARBURANT				
Type	Diesel			
TRANSMISSION				
Type	Traction Avant			
BOITE DE VITESSES				
Type	Manuelle 6 vitesses			
DIRECTION				
Diamètre de braquage entre trottoirs	L1 : 11,84m / L2 : 13,17m			
Diamètre de braquage entre murs	L1 : 12,40m / L2 : 13,73m			
FREINS				
Avant : disques ventilés	296 / 28 mm			
Arrière : disques pleins	280 / 12 mm			
SUSPENSIONS				
Avant :	Type Mac Pherson avec triangle inférieur, ressorts hélicoïdaux, amortisseurs télescopiques hydrauliques à gaz			
Arrière :	Essieu souple à barre Panhard, ressorts hélicoïdaux, amortisseurs télescopiques hydrauliques à gaz			
POIDS (kg)				
En ordre de marche (1) / Charge utile maximale (2)				
L1H1 2,7t	1920-1930 / 905			
L1H1 2,9t	1920-1930 / 914			
L2H1 2,9t	1975-1985 / 965			
Total Autorisé en Charge (P.T.A.C)				
L1H1 2,7t	2820-2835			
L1H1 2,9t	2832-2844			
L2H1 2,9t	2940-2950			
Total Roulant autorisé (P.T.R.A)				
L1H1 2,7t	4820-4835			
L1H1 2,9t	4832-4844			
L2H1 2,9t	4940-4950			
Maxi sur train avant				
L1H1 2,7t / L1H1 2,9t / L2H1 2,9t	1585			
Maxi sur train arrière				
L1H1 2,7t / L1H1 2,9t / L2H1 2,9t	1650			
Maxi tractable				
remorque non freinée / freinée	750 / 2000			
Maxi sur toit	200			
CAPACITES				
Réservoir de carburant (en litres)	80			
Réservoir AdBlue®	22,2			
PNEUMATIQUES				
Jantes tôlées 16"	205/65 R16C	205/65 R16C	205/65 R16C	215/65 R16C
Jantes alliage 17"	215/60R17C	215/60R17C	215/60R17C	215/60R17C
CONSOMMATIONS sans système Start/Stop (litres aux 100 km CE99/100)				
Émissions de CO2 [g/km]	174	174	-	-
Urbaine	8	8	-	-
Extra-urbaine	6	6	-	-
Mixte	6,7	6,7	-	-
CONSOMMATIONS avec système Start/Stop (litres aux 100 km CE99/100)				
Émissions de CO2 [g/km]	164	-	159	164
Urbaine	7,3	-	7	7,2
Extra-urbaine	5,8	-	5,6	5,8
Mixte	6,3	-	6,1	6,3

(1) Le poids en ordre de marche correspond à un véhicule avec conducteur et avec un réservoir rempli à 90%. Cette valeur s'entend pour une version de base et peut varier selon les équipements.
(2) La charge utile résulte de la différence entre le poids total autorisé en charge et le poids en ordre de marche
Les chiffres de consommation et d'émissions de CO2 sont déterminés selon les réglements CE No 715/2007 et 692/2008 qui prend en compte le poids du véhicule à vide, comme stipulé dans ces normes. Des équipements supplémentaires peuvent amener de légères différences sur le plan de la consommation et des rejets de CO2. Les performances routières évoquées prennent en compte un conducteur d'un poids de 75 kg ainsi que 90% du plein de carburant.

Caractéristiques Techniques PLANCHER-CABINE L2H1

	2900 PLANCHER CABINE L2H1	
MOTEURS	1,6 CDTI BiTurbo 125 ch	1,6 CDTI BiTurbo 145 ch
Norme de pollution	EURO 6	
Injection	Rampe commune	
Turbos	2 turbocompresseurs	
Cylindrée (en cm3)	1 598	
Nombre de cylindres / soupapes	4 / 16	
Puissance Maxi (en kW)	92	107
Puissance Maxi (en ch)	125	45
à (en tr/min)	3 500	
Couple maxi (en Nm)	320	340
à (en tr/min)	1 500	1 750
Distribution	chaîne	
CARBURANT		
Type	Diesel	
TRANSMISSION		
Type	Traction Avant	
BOITE DE VITESSES		
Type	Manuelle 6 vitesses	
DIRECTION		
Diamètre de braquage entre trottoirs	L1 : 11,84m / L2 : 13,17m	
Diamètre de braquage entre murs	L1 : 12,40m / L2 : 13,73m	
FREINS		
Avant : disques ventilés	296 / 28 mm	
Arrière : disques pleins	280 / 12 mm	
SUSPENSIONS		
Avant :	Type Mac Pherson avec triangle inférieur, ressorts hélicoïdaux, amortisseurs télescopiques hydrauliques à gaz	
Arrière :	Essieu souple à barre Panhard, ressorts hélicoïdaux, amortisseurs télescopiques hydrauliques à gaz	
POIDS (kg)		
En ordre de marche (1) / Charge utile maximale (2)	1591-1616 / 1 414	
Total Autorisé en Charge (P.T.A.C)	3000-3030	
Total Roulant autorisé (P.T.R.A)	5000-5030	
Maxi sur train avant	1585	
Maxi sur train arrière	1735	
Maxi tractable remorque non freinée / freinée	750 / 2000	
CAPACITES		
Réservoir de carburant (en litres)	80	
Réservoir AdBlue®	22,2	
PNEUMATIQUES		
Jantes tôlées 16"	205/65 R16C	215/65 R16C
Jantes alliage 17"	-	
CONSOMMATIONS sans système Start/Stop (litres aux 100 km CE99/100)		
Émissions de CO2 [g/km]	-	-
Urbaine	-	-
Extra-urbaine	-	-
Mixte	-	-
CONSOMMATIONS avec système Start/Stop (litres aux 100 km CE99/100)		
Émissions de CO2 [g/km]	181	181
Urbaine	7,5	7,5
Extra-urbaine	6,7	6,7
Mixte	7	7

(1) Le poids en ordre de marche correspond à un véhicule avec conducteur et avec un réservoir rempli à 90%. Cette valeur s'entend pour une version de base et peut varier selon les équipements.
(2) La charge utile résulte de la différence entre le poids total autorisé en charge et le poids en ordre de marche
Les chiffres de consommation et d'émissions de CO2 sont déterminés selon les réglements CE No 715/2007 et 692/2008 qui prend en compte le poids du véhicule à vide, comme stipulé dans ces normes. Des équipements supplémentaires peuvent amener de légères différences sur le plan de la consommation et des rejets de CO2. Les performances routières évoquées prennent en compte un conducteur d'un poids de 75 kg ainsi que 90% du plein de carburant.

Caractéristiques Techniques COMBI L1H1 / L2H1

	2700/2900 COMBI L1H1 /L2H1		
MOTEURS	1,6 CDTI 95 ch	1,6 CDTI BiTurbo 125 ch	1,6 CDTI BiTurbo 145 ch
Norme de pollution	EURO 6		
Injection	Rampe commune		
Turbos	1 turbocompresseur	2 turbocompresseurs	
Cylindrée (en cm3)	1 598		
Nombre de cylindres / soupapes	4 / 16		
Puissance Maxi (en kW)	70	92	107
Puissance Maxi (en ch)	125	45	
à (en tr/min)	3 500		
Couple maxi (en Nm)	260	320	340
à (en tr/min)	1 500	1 500	1 750
Distribution	chaîne		
CARBURANT			
Type	Diesel		
TRANSMISSION			
Type	Traction Avant		
BOITE DE VITESSES			
Type	Manuelle 6 vitesses		
DIRECTION			
Diamètre de braquage entre trottoirs	L1 : 11,84m / L2 : 13,17m		
Diamètre de braquage entre murs	L1 : 12,40m / L2 : 13,73m		
FREINS			
Avant : disques ventilés	296 / 28 mm		
Arrière : disques pleins	280 / 12 mm		
SUSPENSIONS			
Avant :	Type Mac Pherson avec triangle inférieur, ressorts hélicoïdaux, amortisseurs télescopiques hydrauliques à gaz		
Arrière :	Essieu souple à barre Panhard, ressorts hélicoïdaux, amortisseurs télescopiques hydrauliques à gaz		
POIDS (kg)			
En ordre de marche (1) / Charge utile maximale (2)			
L1H1 2,7t	1872-1882 / 958		
L2H1 2,9t	1913-1923 / 1103		
Total Autorisé en Charge (P.T.A.C)			
L1H1 2,7t	2760-2840		
L2H1 2,9t	2965-3020		
Total Roulant autorisé (P.T.R.A)			
L1H1 2,7t	4760-4840		
L2H1 2,9t	4965-5020		
Maxi sur train avant			
L1H1 2,7t / L2H1 2,9t	1585		
Maxi sur train arrière			
L1H1 2,7t / L2H1 2,9t	1550 / 1650		
Maxi tractable			
remorque non freinée / freinée	750 / 2 000		
Maxi sur toit	200		
CAPACITES			
Réservoir de carburant (en litres)	80		
Réservoir AdBlue®	22,2		
PNEUMATIQUES			
Jantes tôlées 16"	205/65 R16C	205/65 R16C	215/65 R16C
Jantes alliage 17"		215/60 R17C	
CONSOMMATIONS sans système Start/Stop (litres aux 100 km CE99/100)			
Émissions de CO2 [g/km]	-		
Urbaine	-		
Extra-urbaine	-		
Mixte	-		
CONSOMMATIONS avec système Start/Stop (litres aux 100 km CE99/100)			
Emissions de CO_2 (g/km)	155 / 159 (3)	149 / 149 (3)	152 / 155 (3)
Urbaine	6,8 / 7 (3)	6,4 / 6,5 (3)	6,6 / 6,7 (3)
Extra-urbaine	5,4 / 5,6 (3)	5,3 / 5,3 (3)	5,4 / 5,5 (3)
Mixte	6,0 / 6,1 (3)	5,7 / 5,7 (3)	5,9 / 6 (3)

(1) Le poids en ordre de marche correspond à un véhicule avec conducteur et avec un réservoir rempli à 90%. Cette valeur s'entend pour une version de base et peut varier selon les équipements.
(2) La charge utile résulte de la différence entre le poids total autorisé en charge et le poids en ordre de marche
(3) Avec pneus toutes saisons (équipement en option)
Les chiffres de consommation et d'émissions de CO2 sont déterminés selon les réglements CE No 715/2007 et 692/2008 qui prend en compte le poids du véhicule à vide, comme stipulé dans ces normes. Des équipements supplémentaires peuvent amener de légères différences sur le plan de la consommation et des rejets de CO2. Les performances routières évoquées prennent en compte un conducteur d'un poids de 75 kg ainsi que 90% du plein de carburant.

EQUIPEMENTS ET OPTIONS

• équipement en série

o équipement en option

	FOURGON			CABINE APPROFONDIE		PLANCHER	COMBI	
	Base	Pack Clim +	Pack Business	Pack Clim +	Pack Business	Base	Pack Clim +	Pack Business
LIGNE ET AÉRODYNAMIQUE								
Baguettes de protection latérale plastique	•	•	-	•	-	•	•	-
Baguettes de protection latérale couleur de la carrosserie	-	Pack	•	Pack	•	-	Pack	•
Pare-chocs avant / arrière plastique	•	•	-	•	-	•	•	-
Pare-chocs avant / arrière couleur de la carrosserie	-	Pack	•	Pack	•	-	Pack	•
Colonnes de feux arrière couleur de la carrosserie (H1 uniquement)	-	Pack	•	Pack	•	-	Pack	•
Rail(s) de porte(s) latérale(s) avec protection couleur de la carrosserie	-	Pack	•	Pack	•	-	Pack	•
Rétroviseurs extérieurs plastique	•	•	-	•	-	•	•	-
Rétroviseurs extérieurs couleur de la carrosserie	-	Pack	•	Pack	•	-	Pack	•
Calandre chromée	-	Pack	•	Pack	•	-	Pack	•
Inserts chromés sur projecteurs antibrouillard avant (dans Pack Extérieur Intégral si véhicule équipé des projecteurs antibrouillard AV)	-	Pack	•	Pack	•	-	Pack	•
Enjoliveurs centraux	•	-	-	-	-	•	-	-
Grands enjoliveurs	-	•	•	•	•	Pack	•	•
Jantes en alliage 17" (H1 uniquement)	-	o	o	o	o	-	o	o
Pneus toutes saisons	o	o	o	o	o	o	o	o
Peinture métallisée	-	o	o	o	o	o	o	•
Peinture spéciale	o	o	-	o	-	o	o	-
Hayon arrière vitré (H1 uniquement - lunette arrière dégivrante et essuie-glaces nécessaires)	o	o	o	o	o	-	o	•
Porte latérale droite tôlée	•	•	•	-	-	-	-	-
Porte latérale droite à vitre fixe	o	o	o	•	•	-	•	•
Porte latérale droite à vitre coulissante	-	o	o	Pack	Pack	-	Pack	Pack
Panneau latéral gauche tôlé	•	•	•	-	-	-	-	-
Panneau latéral gauche vitre fixe	o	o	o	•	•	-	•	-
Panneau latéral gauche vitre coulissante	-	o	o	o	o	-	o	-
Porte latérale gauche tôlée	o	o	o	-	-	-	-	-
Porte latérale gauche vitre fixe	o	o	o	o	o	-	o	•
Porte latérale gauche vitre coulissante	-	o	o	Pack	Pack	-	Pack	Pack
Vitrages latéraux sur panneaux en dernière rangée	-	o	o	-	-	-	•	•
Portes arrière battantes tôlées ouvrant à 180°	•	•	•	•	•	-	-	-
Portes arrière battantes tôlées ouvrant à 250° - uniquement sur version L2H1	-	o	o	-	-	-	-	-
Portes arrière battantes vitrées ouvrant à 180°	o	o	o	o	o	-	•	o
Portes arrière battantes vitrées ouvrant à 250° - uniquement sur L2H1	-	o	o	o	o	-	-	-
Répétiteurs latéraux sur ailes avant	•	•	•	•	•	•	•	•
Rétroviseurs extérieurs petits bras, à double champ de vision	•	•	•	•	•	•	•	•
Rétroviseurs extérieurs grand bras	-	-	-	-	-	o	-	-
Rétroviseurs extérieurs réglage électriquement et chauffants	o	•	•	•	•	•	•	•
VISIBILITÉ ET ÉCLAIRAGE								
Feux de jour à halogène	•	•	-	•	-	•	•	-
Feux de jour à LED	-	o	•	o	•	o	o	•
Projecteurs antibrouillard avant	-	Pack	•	Pack	•	Pack	Pack	•
Eclairage d'angle	-	Pack	•	Pack	•	Pack	Pack	•
Allumage automatique des phares et capteurs de pluie	-	Pack	•	Pack	•	Pack	Pack	•
Essuie-glaces avant à 2 vitesses, intermittence et lave-glace	•	•	•	•	•	•	•	•
Dégivrage des vitres arrière + Essuie-glaces arrière	o	o	o	o	o	-	o	•
Troisième feu stop	•	•	•	•	•	•	•	•
Rétroviseur d'angle mort sur pare-soleil passager	-	•	•	•	•	-	-	-
SÉCURITÉ ET CONDUITE								
Airbag Opel conducteur	•	•	•	•	•	•	•	•
Airbag Opel passager	o	o	o	o	o	o	•	•
Airbags Opel passager, latéraux (conducteur et passager) et rideaux	-	o	o	o	o	o	o	o
Antidémarrage	•	•	•	•	•	•	•	•
Appuis-tête avant	•	•	•	•	•	•	•	•
Appuis-tête arrière	-	-	-	•	•	-	•	•
Bouchon d'essence verrouillable	•	•	•	•	•	•	•	•
Ceintures 3 points avec prétensionneurs	•	•	•	•	•	•	•	•
Tachygraphe numérique	-	o	-	o	-	o	o	-
Radar de recul	-	•	•	•	•	-	•	•
Caméra de recul sur rétroviseur intérieur (Uniquement sur H1)	-	o	o	o	o	-	o	o
Système Eco-mode	•	•	•	•	•	•	•	•
Volant réglable en hauteur et en profondeur	•	•	•	•	•	•	•	•
Direction assistée	•	•	•	•	•	•	•	•
Système antiblocage de roue (ABS) avec répartition électronique du freinage (EBD) et assistance au freinage d'urgence (AFU)	•	•	•	•	•	•	•	•
Contrôle électronique de trajectoire (ESP), aide au démarrage en côte (HSA),système de prévention anti-retournement (ARP), contrôle de charge adaptatif (LAC) contrôle de stabilité de la remorque (TSP)	•	•	•	•	•	•	•	•
Système anti-patinage (ASR) avec aide à la motricité	•	•	•	•	•	•	•	•
Alerte de sous-gonflage des pneumatiques	-	-	-	-	-	-	•	•
Feu arrière antibrouillard	•	•	•	•	•	•	•	•
Rétroviseur intérieur deux positions (jour/nuit)	•	•	•	•	•	•	•	•
Roue de secours	•	•	•	•	•	•	•	•
Panier de roue de secours inviolable	o	o	o	o	o	o	o	o
Pré-disposition pour alarme (cablage)	o	o	o	o	o	o	o	o
Verrouillage centralisé des portes à distance avec clé 2 boutons	•	•	-	•	-	•	•	-
Clé 3 boutons (ouverture sélective des ouvrants)	-	o	•	o	•	-	o	•
Sur-verrouillage des portes	o	o	o	o	o	o	o	o
Loquet de blocage de la porte arrière gauche (uniquement sur H1)	-	•	•	•	•	-	-	-
Chauffage auxilliaire à carburant - moteur tournant	-	o	o	o	o	o	o	o
INSTRUMENTATION DE BORD								
Compte-tours	•	•	•	•	•	•	•	•
Compteur kilométrique numérique	•	•	•	•	•	•	•	•
Limiteur de vitesse fixe 90 / 100 / 110 / 120 /130 km/h (bridage moteur)	o	o	o	o	o	o	o	o
Ordinateur de bord (vitesse moyenne, consommations totale / moyenne / instantanée, autonomie, horloge, kilométrage)	•	•	•	•	•	•	•	•
Indicateur de température extérieure	-	•	•	•	•	•	•	•
Indicateur de changement de vitesses	•	•	•	•	•	•	•	•
Régulateur-limiteur de vitesse	o	•	•	•	•	•	•	•
Témoin de faible niveau de carburant	•	•	•	•	•	•	•	•
Thermomètre de température d'eau	•	•	•	•	•	•	•	•
FlexDock - Support pour smartphone (taille de l'écran < 4,7 pouces) sur planche de bord	o	o	o	o	o	o	o	o
FlexDock - Support pour tablette sur planche de bord	o	o	-	o	-	o	o	-

EQUIPEMENTS ET OPTIONS

• équipement en série

o équipement en option

	FOURGON			CABINE APPROFONDIE		PLANCHER	COMBI	
	Base	Pack Clim +	Pack Business	Pack Clim +	Pack Business	Base	Pack Clim +	Pack Business
CONFORT ET AGRÉMENT								
Siège conducteur réglable sur 6 voies	•	•	•	•	•	•	•	•
Siège conducteur avec accoudoir et réglage lombaires	-	•	•	•	•	-	•	•
Banquette passager multifonction avec dossier central rabattable, porte-blocs amovible, emplacement pour ordinateur portable et rangement sous assise	-	o	•	-	-	-	-	-
Banquette passager avec rangement sous assise	-	-	-	o	•	-	o	o
Siège passager simple avec accoudoir, réglable en hauteur et réglage lombaires	-	o	o	o	o	o	o	•
Sièges conducteur chauffant (siège passager simple également si option saisie)	-	o	o	o	o	o	o	o
Banquette arrière 3 places (2ème rangée)	-	-	-	•	-	-	-	-
Banquette arrière 3 places (2ème rangée) avec accoudoirs, bac de rangement sous assise et fixations ISOFIX sur places extérieures	-	-	-	-	•	-	-	-
Banquettes arrière 3 places (2ème et 3ème rangée) - 2ème rangée rabattable avec points ISOFIX sur places extérieures, 3ème rangée rabattable et pliable	-	-	-	-	-	-	•	•
Accoudoirs sur banquettes en 2ème et 3ème rangées (de série avec sellerie Connect Black sur Combi)	-	-	-	-	-	-	o	•
Suppression de la 3e rangée de sièges	-	-	-	-	-	-	o	o
Crochets porte-manteaux (x2) dans l'espace arrière	•	•	•	-	-	-	-	-
Boîte à gants ouverte	•	-	-	-	-	•	-	-
Boîte à gants fermée	-	•	-	•	-	-	•	-
Double boîtes à gants fermées (avec sellerie Connect Black)	-	o	•	o	•	-	o	•
Cache-bagages réglables sur 2 niveaux	-	-	-	-	-	-	•	•
Pack Fumeur : cendrier et allume-cigare sur console avant	o	o	o	o	o	o	o	o
Prise 12V sur tableau de bord	•	•	•	•	•	•	•	•
Prise 12V dans l'espace de chargement	-	•	•	•	•	-	-	-
Prise 12V - banquette 2ème rangée	-	-	-	-	•	-	•	•
Clé main-libre (carte - Uniquement sur H1)	-	o	o	o	o	-	o	o
3ème clé	-	o	o	o	o	o	-	-
Chauffage et ventilation	•	-	-	-	-	•	-	-
Climatisation manuelle	o	•	•	•	•	o	•	-
Climatisation électronique	-	o	o	o	o	-	-	-
Climatisation avant / arrière et chauffage arrière renforcé	-	-	-	-	-	-	o	•
Filtre anti-pollen	•	•	•	•	•	•	•	•
Désembuage du pare-brise et des vitres latérales avant	•	•	•	•	•	•	•	•
Sellerie Tricess Blue et tableau de bord Denim Blue	•	•	-	•	-	•	•	-
Sellerie Connect Black - tableau de bord Jet Black avec double boîte à gants	-	o	•	o	•	-	o	•
Poignées de portes intérieures et contour levier de vitesse chromés; contours des aérateurs latéraux noir laqués (avec sellerie Connect Black)	-	o	•	o	•	-	o	•
Levier de vitesses au tableau de bord	•	•	•	•	•	•	•	•
Pare-soleils orientables	•	•	•	•	•	•	•	•
Poignées de maintien pour passagers arrière (x4)	-	-	-	-	-	-	•	•
Miroir de courtoisie sur pare-soleil passager	-	-	-	-	-	-	•	•
Revêtement plastique de sol arrière	-	-	-	•	•	-	•	•
Revêtement plastique de sol avant	•	•	•	•	•	•	•	•
Vide-poches dans portes avant et rangements sur la planche de bord	•	•	•	•	•	•	•	•
Poches aumonières au dos des sièges avant	-	-	-	-	-	-	•	•
Vitres avant électriques	•	-	-	-	-	•	-	-
Vitres avant électriques, à impulsion côté conducteur	-	•	•	•	•	Pack	•	•
Vitres teintées	•	•	•	•	•	•	•	•
Vitres arrière surteintées (latérales en 2ème et 3ème rangées et arrière)	-	o	o	o	o	-	o	•
Volant et pommeau de levier de vitesses en cuir	-	o	•	o	•	o	o	•
ESPACE DE CHARGEMENT								
Aérateurs centraux et latéraux sur planche de bord	•	•	•	•	•	•	•	•
Cloison complète tôlée	•	•	o	-	-	-	-	-
Cloison complète tôlée avec vitre	o	o	o	•	•	-	-	-
Cloison FlexCargo - Cloison complète tôlée avec trappe	-	o	•	-	-	-	-	-
Cloison FlexCargo - Cloison complète tôlée avec vitre avec trappe	-	o	o	-	-	-	-	-
Suppression de la cloison	o	o	o	-	-	•	-	-
Anneaux d'arrimage sur plancher (Fourg. L1/L2 : 8/10 - Cab Appro L1/L2 : 4/6	•	•	•	•	•	-	-	-
8 anneaux d'arrimage supp. sur les parois latérales (10 si aucune porte latérale)	-	•	•	-	-	-	-	-
Plancher en bois aggloméré - 9 mm d'épaisseur, avec revêtement caoutchouc	o	o	o	-	-	-	-	-
Plancher en bois contreplaqué - 9 mm d'épaisseur, avec surface anti-dérapant et seuil en aluminium (Uniquement sur H1)	o	o	o	o	o	-	-	-
Protection des parois latérales intérieures en plastique (mi-hauteur)	o	o	o	-	-	-	•	•
Protection des parois latérales intérieures en plastique - 4mm d'épaisseur (hauteur totale - structure en nid d'abeille) (Uniquement sur H1)	o	o	o	o	o	-	-	-
Protection des parois latérales intérieures en bois contreplaqué - 4mm d'épaisseur (hauteur totale) (Uniquement sur H1)	o	o	o	o	o	-	-	-
Protection des passages de roues en bois contreplaqué – 9 mm d'épaisseur, avec cadre aluminium et surface anti-dérapante (Uniquement sur H1)	o	o	o	o	o	-	-	-
Protection du pavillon arrière en plastique (uniquement sur H1)	o	o	o	-	-	-	-	-
Poignée de maintien porte latérale droite et arrière (uniquement sur H1)	o	o	o	-	-	-	-	-
PACKS OPTIONNELS								
Connect Pack : Système de navigation Navi 50 IntelliLink cartographie Europe de l'Ouest, écran tactile 7'' avec commandes au volant, Bluetooth, prise USB, Aux-in, allumage automatique des phares et capteur de pluie, projecteurs antibrouillard avant avec éclairage d'angle	-	o	•	o	•	o	o	•
Connect Pack + : Système de navigation Navi 50 IntelliLink cartographie Europe de l'Ouest, écran tactile 7'' avec commandes au volant, Bluetooth, prise USB, Aux-in, caméra de recul sur rétroviseur intérieur, allumage automatique des phares et capteur de pluie, projecteurs antibrouillard avant avec éclairage d'angle, clé 3 boutons pour ouverture sélective des portes (Uniquement sur H1)	-	o	-	o	-	-	o	-
Pack Chargement : Cloison FlexCargo - Cloison complète tôlée avec trappe, banquette passager multifonction avec dossier central rabattable, rangement sous assise, protections plastiques interieures mi-hauteur, plancher en bois aggloméré	-	o	-	-	-	-	-	-

EQUIPEMENTS ET OPTIONS

• équipement en série

o équipement en option

	FOURGON			CABINE APPROFONDIE		PLANCHER	COMBI	
	Base	Pack Clim +	Pack Business	Pack Clim +	Pack Business	Base	Pack Clim +	Pack Business
PACKS OPTIONNELS								
Pack Chargement + : Cloison FlexCargo - Cloison complète tôlée avec trappe, banquette passager multifonction avec dossier central rabattable, rangement sous assise, protections interieures hauteur totale en bois contreplaqué, plancher en bois contreplaqué avec surface anti-dérapante, protection des passages de roues en bois contreplaqué (Uniquement H1)	-	o	-	-	-	-	-	-
Pack Apparence : Projecteurs antibrouillard avant, feux de jour à LED, pack extérieur 1, volant en cuir, sellerie et tableau de bord Connect Black, double boîte à gants, accoudoirs en 2ème et 3ème rangées (si version Combi)	-	o	-	o	-	-	o	-
Pack Extérieur 1 : Pare-chocs arrière, pièces d'angles couleur de la carrosserie, pare-chocs avant couleur de la carrosserie	-	o	-	o	-	-	o	-
Pack Extérieur 2 : Pare-chocs avant couleur de la carrosserie, pare-chocs arrière, pièces d'angles couleur de la carrosserie, baguettes de protection latérales couleur de la carrosserie, rétroviseurs couleur de la carrosserie	-	o	-	o	-	-	o	-
Pack Extérieur Intégral : Pare-chocs avant couleur de la carrosserie, pare-chocs arrière, pièces d'angles couleur de la carrosserie baguettes de protection latérales couleur de la carrosserie, rétroviseurs couleur de la carrosserie, colonnes de feux AR couleur de la carrosserie, Rail(s) de porte(s) latérale(s) avec protection couleur de la carrosserie, calandre chromée et inserts chromés autour des projecteurs antibrouillard avant (si véhicule équipé des projecteurs antibrouillard AV)	-	o	•	o	•	o	-	•
SYSTÈME MULTIMEDIA								
Commandes de radio au volant	•	•	•	•	•	•	•	•
2 haut-parleurs	•	•	•	•	•	•	-	-
4 haut-parleurs	-	-	-	-	-	-	•	•
Radio R16 MP3 simple DIN avec afficheur intégré, Bluetooth, 2 x prises USB, Aux-in	•	•	-	•	-	•	•	-
Radio CD18 MP3 double DIN avec afficheur intégré, Bluetooth, 2 x prises USB, Aux-in	-	o	-	o	-	o	o	-
Système de navigation Navi 50 IntelliLink cartographie Europe de l'Ouest, écran tactile 7'' avec commandes au volant, Bluetooth et prise USB, Aux-in, "bird view"	-	o	•	o	•	o	o	•
ADAPTATIONS COMPLEMENTAIRES								
Alternateur 150A	•	•	•	•	•	•	•	•
Crochet d'attelage + faisceau 13 broches	o	o	o	o	o	-	o	o
Prise de force	o	o	o	o	o	o	-	-
Boîtier Canbus	o	o	o	o	o	o	o	o
Pré-cablage pour adaptations complémentaires (inclus la fonction ralenti-accéléré)	o	o	o	o	o	o	o	o
CABINE APPROFONDIE								
Cabine Approfondie - Base : Vitrage fixe en 2ème rangée, cloison vitrée, portes arrière tôlées, banquette trois places, garniture latérale mi-hauteur avec poches de rangement, garniture du pavillon avec éclairage central	-	-	-	•	-	-	-	-
Cabine Approfondie - Elegance : Vitrage fixe en 2ème rangée, cloison vitrée, portes arrière tôlées, banquette trois places avec accoudoirs, bac de rangement sous assise, fixations ISOFIX, garniture hauteur totale avec poches de rangement, portebouteilles et porte-gobelets, garniture de pavillon avec éclairage central, prise 12V	-	-	-	o	•	-	-	-
Cabine Approfondie - Cosmo : Vitrage fixe en 2ème rangée, cloison vitrée, portes arrière tôlées, trois sièges individuels avec réglage longitudinal et accoudoirs (sans bac de rangement sous assise), fixations ISOFIX, garniture hauteur totale avec poches de rangement, porte-bouteilles et porte-gobelets, pare-soleils, garniture de pavillon avec haut-parleurs intégrés et éclairages individuels à LED, Prise 12V, éclairage latéral au sol	-	-	-	o	o	-	-	-

Votre Opel, des services en plus

Profitez des Services Opel

Opel vous propose ce que nous pensons être le meilleur et le plus complet des programmes de service existants. Ce programme débute dès le tout premier jour. Votre véhicule est couvert par une garantie véhicule neuf de 24 mois, kilométrage illimité, une garantie anticorrosion de 12 ans et une garantie sur les pièces de rechange et accessoires Opel d'origine de 2 ans.

LES 7 ENGAGEMENTS OPEL SERVICE QUI FONT LA DIFFERENCE

1. Nous examinons ensemble votre véhicule avant d'entreprendre les travaux.
2. Nous vous présentons un devis détaillé des travaux à réaliser et n'engageons aucune intervention supplémentaire sans votre accord.
3. Nous vous proposons des solutions de remplacement pendant l'immobilisation de votre véhicule.
4. Nous utilisons des pièces d'origine Opel.
5. Nous vous restituons votre véhicule lavé pour toute intervention supérieure à 150€
6. Nous vous expliquons votre facture dans le détail.
7. Nous réexaminons en priorité votre véhicule si vous n'êtes pas satisfait des travaux réalisés.

CONTRATS DE SERVICE OPEL FLEXCARE

Les Contrats de Service Opel vous offrent des garanties complémentaires afin de vous permettre de choisir le niveau de prestations le mieux adapté à vos besoins.

MyOpel.fr

Dédié à l'entretien de votre véhicule, le site www.myopel.fr vous permet de prendre un rendez-vous service, mais aussi de découvrir nos offres personnalisées et promotions après-vente adaptées à votre Opel.

FINANCEMENT

Rendez-vous en concession pour découvrir les offres d'Opel Financial Services afin de trouver la solution de financement adaptée à vos attentes comme à votre budget.

ASSURANCE

Découvrez les tarifs, les garanties ainsi que tous les avantages des contrats Opel Assurance spécialement conçus pour votre Opel.
Rendez-vous sur notre site www.opelassurance.fr ou appelez Opel Assurance au 09 69 32 12 10* pour réaliser gratuitement votre devis et souscrire à Opel Assurance.

OPEL RENT

Le réseau Opel Rent, 95 agences dans toute la France, vous propose des locations de véhicules de tourisme et d'utilitaires à des prix particulièrement compétitifs.
Ce service, disponible chez votre concessionnaire Opel, vous permettra d'assurer votre mobilité pendant l'immobilisation de votre véhicule en atelier ou encore d'utiliser un autre véhicule de notre gamme pour vos loisirs ou obligations. Retrouvez toutes les informations utiles sur : www.opel.fr / rubrique Offres & Services / Opel Rent

OPEL SUR INTERNET

La gamme complète des véhicules Opel ainsi que les tout derniers modèles commercialisés sont présentés sur notre site Internet www.opel.fr. Télécharger un catalogue ou rechercher un concessionnaire n'a jamais été aussi simple. Découvrez aussi les dernières innovations, les offres de services et toute l'actualité de la marque en un seul clic.

OPEL BUSINESS SERVICE

Découvrez les solutions de Location Longue Durée (LLD) de véhicules de fonction ou utilitaires dédiés aux professionnels et aux entreprises sur www.opel-obs.fr/
Plus plus d'informations, contactez le 0825 33 93 39.

G2 LES GRANDES OCCASIONS

Avec le label G2 Les Grandes Occasions, c'est bénéficier d'un ensemble unique d'avantages dans chaque catégorie de véhicules. Trouvez un véhicule de qualité correspondant à vos besoins sur notre site : www.g2lesgrandesoccasions.fr

RECYCLAGE

Les informations relatives au recyclage (conception des véhicules, lieux de reprise des véhicules en fin de vie et recyclage de ces véhicules) sont accessibles sur le site www.opel.fr .
Pour toute information complémentaire, consultez votre concessionnaire Opel. La liste des concessionnaires et Réparateurs agréés Opel est disponible sur www.opel.fr / Réseau Opel.

ASSISTANCE 24H/24

Opel Assistance peut intervenir pour tout problème mécanique ou électrique, les crevaisons, les clés cassées, les pannes de batterie. Vous bénéficiez alors des avantages suivants (soumis à conditions) :

- Location d'un véhicule de remplacement.
- Rapatriement du véhicule et suite du voyage.
- Hébergement à l'hôtel.

De plus, en cas d'accident, Opel Assistance proposera le remorquage de votre véhicule auprès du Réparateur Agréé Opel le plus proche.
Vous pouvez nous joindre 24h/24, 7j/7 depuis la France métropolitaine.
N° Vert 0 800 04 04 58**

* Appel non surtaxé depuis un poste fixe

** Appel gratuit depuis un poste fixe en France métropolitaine

Tous ces renseignements sont donnés par le constructeur à titre indicatif. Ils peuvent être sujets à des modifications, du ressort à des améliorations techniques. Pour de plus amples informations, se reporter au certificat de réception (feuille des mines). Consultez votre concessionnaire Opel.

General Motors France se réserve le droit de modifier sans préavis les caractéristiques, équipements et prix des modèles présentés. Ce catalogue ne constitue en aucun cas un document contractuel.

General Motors France - 1, avenue du Marais, angle quai de Bezons - CS 10084, 95101 Argenteuil Cedex, France - S.A.S. au capital de 12.939.625 euros - R.C.S. Pontoise B 342 439 320 Tél. : 01.34.26.30.00 / Fax : 01.39.47.88.66